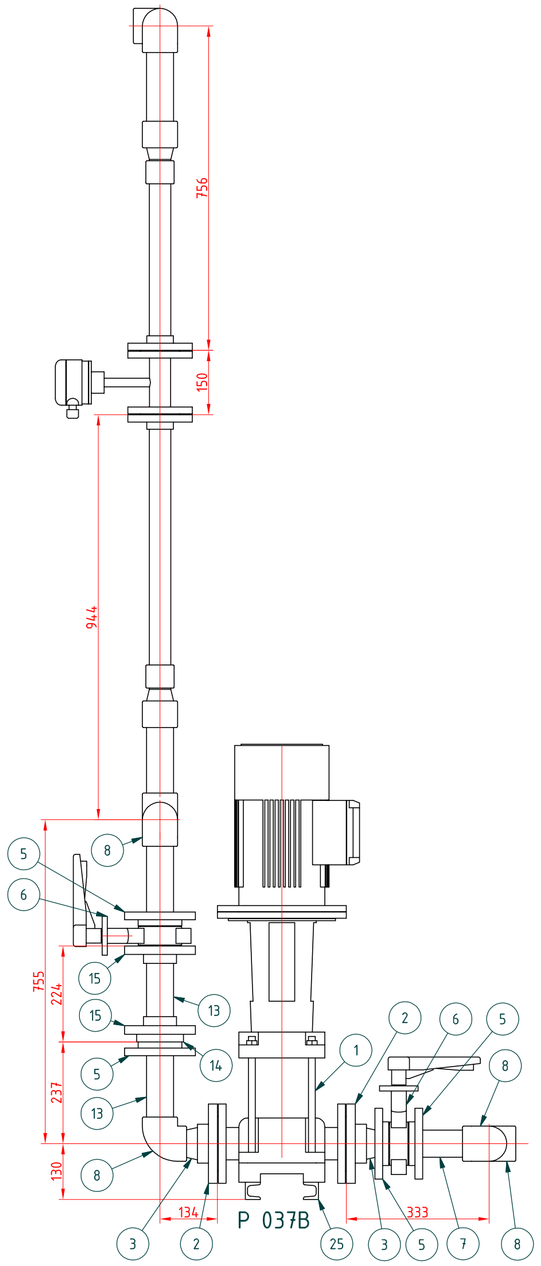

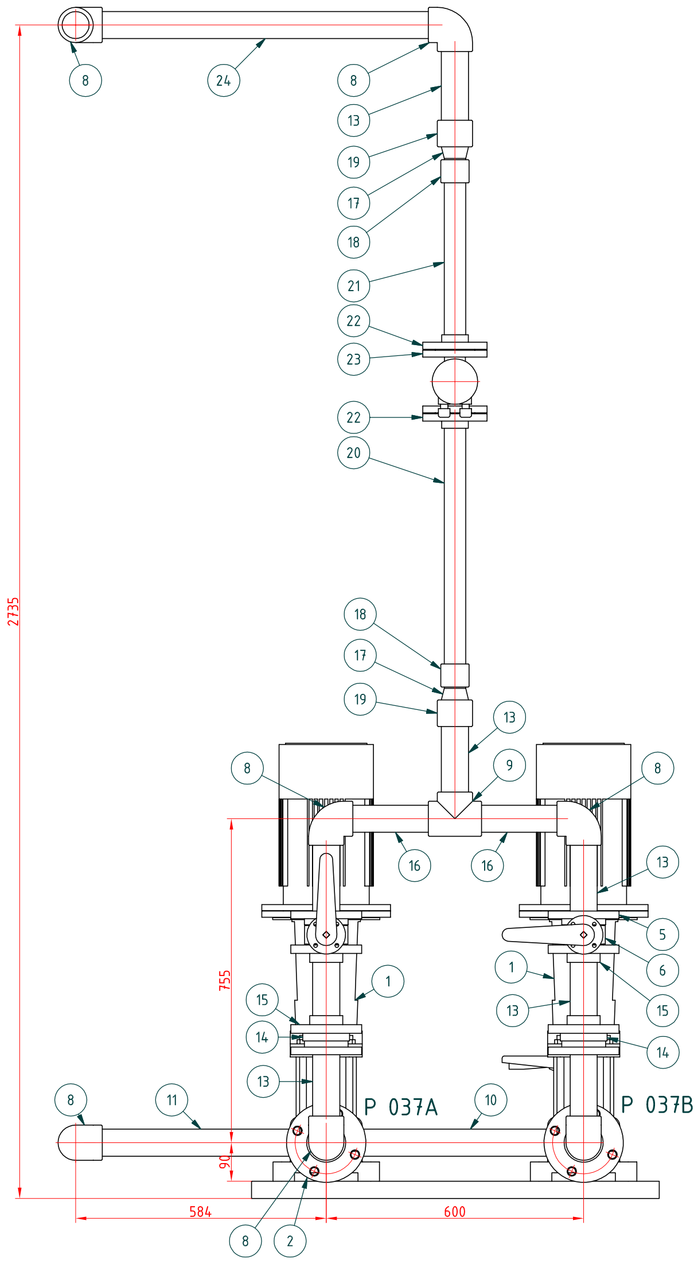

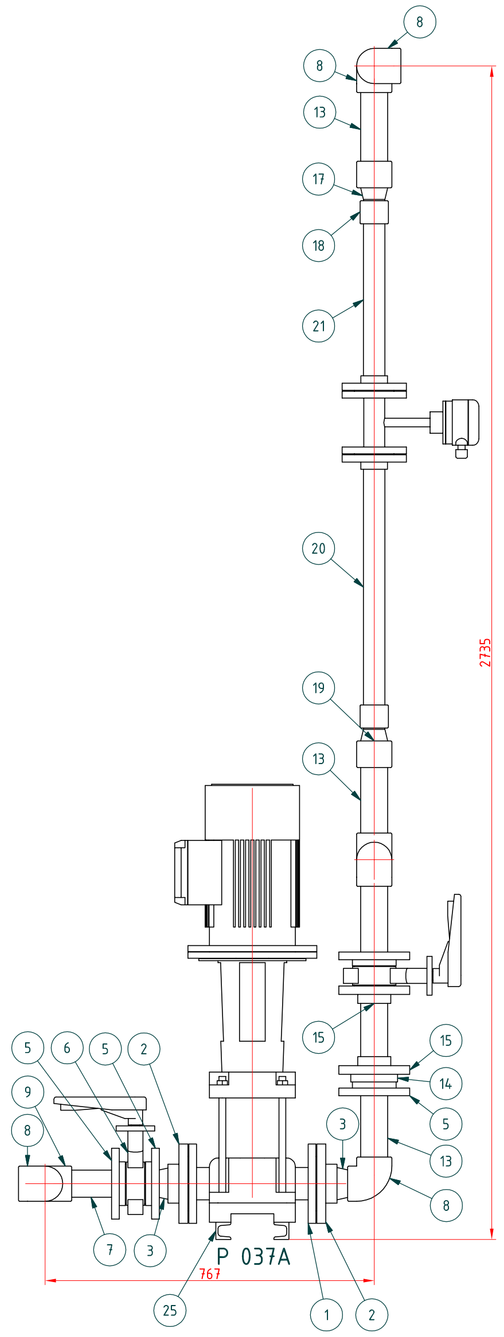

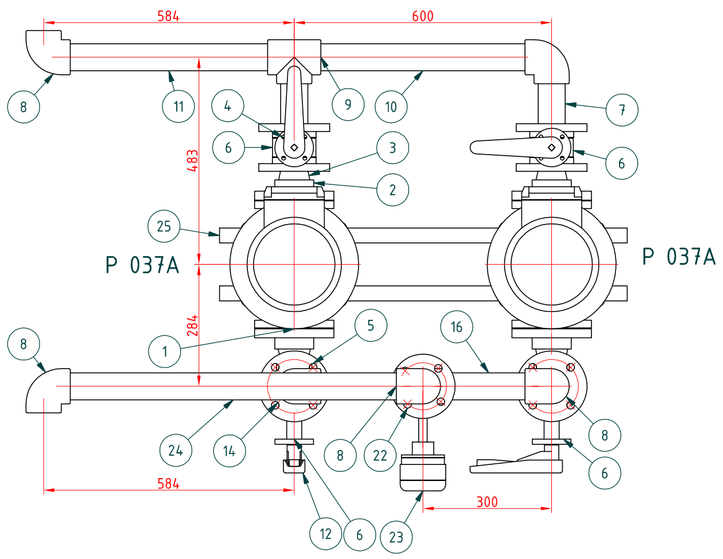

KUSOVNÍK

POZICE	POČET KS	SÚČIASTKA	ROZMER/KS	POPIS
1	2	Čerpadlo demivody CRN 15-6 -Dn65 Pn16		
2	4	Príruba na lepenie PVC-U-75		
3	4	PVC redukcia 75-63		
4	8	PVC hrdlo pre točivú prírubu-63		
5	8	Točivá príruba pre PVC potrubia-63		
6	4	Uzatvaracia klapka Typ D1 50		klapka
7	2	DIN 8062 Trubka 63 x 4.7 - 150	150 mm	Trubka
8	8	PVC koleno 90 lep-63		
9	2	PVC T kus lep-63		
10	1	DIN 8062 Trubka 63 x 4.7 - 536	536 mm	Trubka
11	1	DIN 8062 Trubka 63 x 4.7 - 520	520 mm	Trubka
12	4	Páka PP klapky Dn65-01		
13	8	DIN 8062 Trubka 63 x 4.7 - 200	200 mm	Trubka
14	2	Medzipríruba zpatna PVC klapka 50		Ebro TYP RSK
15	4	Príruba na lepenie PVC-U-63		
16	2	DIN 8062 Trubka 63 x 4.7 - 216	216 mm	Trubka
17	2	PVC redukcia 63-50		
18	2	PVC spojka lep-50		
19	2	PVC spojka lep-63		
20	1	DIN 8062 Trubka 50 x 3.7 - 600	600 mm	Trubka
21	1	DIN 8062 Trubka 50 x 3.7 - 400	400 mm	Trubka
22	2	Príruba na lepenie PVC-U-50		
23	1	Krohne úprava vody		
24	1	DIN 8062 Trubka 63 x 4.7 - 800	800 mm	Trubka
25	2	DIN1026 - U 40 - 950		U-Profil

TÁTO DOKUMENTÁCIA JE DUŠEVNÝM MAJETKOM J-KOPA spol. s r.o. A EXPRO spol. s r.o.
ŽIADNA ČASŤ TEJTO DOKUMENTÁCIE NESMIE BYŤ REPRODUKOVANÁ ALEBO POUŽITÁ BEZ JEJ PÍSOMNÉHO POVOLENIA

	MENO/NAME:	PODPIS/SIGNATURE:	DÁTUM/DATE:
VYPRACOVAL/DESIGNED:	Ing.Len6é.Ing.Gúzon		10/2011
KONTROLOVAL/CHECKED:	DIPL.ING. J.GUIZON		10/2011
ZODP. PROJEKTANT/APROVED:	DIPL.ING. J.GUIZON		10/2011
HL.INŽ.PROJEKTU/PROJECT LEADER:	DIPL.ING. J.KRUMPÁL		10/2011
MANAŽÉR PROJEKTU/ PROJECT MANAGER:	DIPL.ING. M.SÝKORA		10/2011

PROJEKTANT/DESIGNER:
J-KOPA spol. s r.o. Pleštanska 7, 831 02 Bratislava
EXPRO s.r.o. P.O.BOX 12, 927 03 ŠALA (areál DUSLA) tel.fax.:+421 031 7703855 e-mail: expro@slalom.sk

ZMLUVNÝ PARTNER/CONTRACTOR:
BRATISLAVSKÁ TEPLÁRENSKÁ, a.s.
BAJKALSKÁ 21/A
829 05 BRATISLAVA

NÁZOV STAVBY/NAME OF BUILDING: REKONŠTRUKCIA CHEMICKEJ ÚPRAVNE VODY V TEPLÁRNI ZÁPAD

ČASŤ/PART: PS.01 CHEMICKÁ ÚPRAVŇA VODY
DPS.01.2 STROJNOTECHNOLOGICKÁ ČASŤ –NOVÁ CHUV

ZÁKAZKA Č./PROJECT NO.: JK.2011.07
ČÍSLO PRÍLOHY/ANNEX: 06
STUPEŇ PD/DOC. TYPE: JP
FORMÁT/SIZE: A1

NÁZOV VÝKRESU/DESTRIPTION: POTRUBNÉ DISPOZÍCIE
ZAPOJENIE RECIRKULAČNÝCH ČERPADIEL P 037 A,B

ARCHÍVNE ČÍSLO/ARCHIVE NO.: JK.11.DPS.01.2.38

MIERKA/SCALE: 1:10

SADA/COPY NO.:

ALL RIGHTS TO THIS TECHNICAL DOCUMENT EXCLUSIVELY BELONG TO J-KOPA LTD. THIS TECHNICAL DOCUMENT MUST NOT BE COPIED, REPRODUCED OR OTHERWISE PROVIDED TO THIRD PARTIES WITHOUT EXPLICID AGREEMENT OF THE OWNER.

REKONŠTRUKCIA CHUV
© expro "C-A1-840x594-8xA4.DWG"